Electrolux

BESQAB Vitvarupaket kök



Innehåll

Jämförelse grundstandard och tillval 3

GRUNDSTANDARD

Electrolux Integrerad diskmaskin 5

Electrolux Integrerad diskmaskin 45 cm 6

Electrolux Inbyggnadsfrys 7

Electrolux Inbyggnadskyl 8

Electrolux Inbyggnadskylfrys 9

Electrolux Inbyggnadshäll 10

Electrolux Inbyggnadsugn 11

Electrolux Kombiugn 12

Electrolux Mikrovågsugn 13

TILLVAL

Electrolux Integrerad diskmaskin 15

Electrolux Inbyggnadshäll 16

Electrolux Inbyggnadsugn 17

Electrolux Mikrovågsugn 18

ENERGIMÄRKNING

Så läser du energiklassen 19

BESQAB Vitvarupaket – grundstandard jämfört med tillval

VITVAROR KÖK

GRUNDSTANDARD



Integrerad diskmaskin
E52LC101S
- Serie 500
- 13 kuvert
- Energiklass C
- Ljudnivå 44 dB
- 6 program
- Standardkorgar

- Öppnas med handtag på luckan



Inbyggnadsfrys
KUA7NE18S



Inbyggnadskyl
KRA7DE18S



Inbyggnadskylfrys
KNA7CE18S



Inbyggnadshäll
HOI624PS
- Serie 300
- Boost upp till 2 400 W
- Ingen kokavkänning

- Fyra separata kokzoner

- Ingen fläktstyrning
- Ingen timer



Inbyggnadsugn
EOK1B0K1
- Ingen display
- Ingen matlagningstermometer

- Standardlucka
- Fasta vred



Mikrovågsugn
LMS2173EMK
- 700 W
- Inbyggd – ventilation krävs
- Vred för effekt
- Standardlucka
- Vanlig glasskiva
- Inget barnlås

TILLVAL – DETTA ÄR BÄTTRE



Integrerad diskmaskin
KL92X200P
- Serie 900
- 14 kuvert
- Energiklass A
- Ljudnivå 37 dB – nästan ljudlös
- 8 program – ren disk på 90 minuter
- FlexiMax Pro-korgar med hållare för glas och ugnsplåtar
- Push2Open – handtagsfri öppning, sömlös integration

Inget tillval – samma produkt i båda paketen

Inget tillval – samma produkt i båda paketen

Inget tillval – samma produkt i båda paketen



Inbyggnadshäll
EH60KB6BF
- Serie 700 SenseBoil®
- PowerBoost upp till 3 200 W
- BoilSensor – känner av när vattnet kokar och sänker till sjudning
- Bridge-funktion – koppla ihop zonerna på vänster sida
- Hob2Hood® – styr köksfläkten automatiskt
- Individuell timer per kokzon



Inbyggnadsugn
EOK5B0B1
- LED-display med timer och start/stopp-automatik
- Matlagningstermometer – ugnen avslutar vid rätt innertemperatur
- SoftClosing – mjukstängande lucka
- Pop in/Pop out-vred – infällbara



Mikrovågsugn
EM170B
- 800 W
- Integrerad ram – inbyggd utan ventilationskrav
- Touch-kontroll
- TouchOpen – luckan öppnas med ett lätt tryck
- ReTurntable – glasskivan återgår till startläget
- Barnlås

Källa: Electrolux produktblad. Electrolux förbehåller sig rätten att ersätta angivna produkter med likvärdiga eller bättre alternativ.

BESQAB Vitvarupaket kök

Grundpaket



Integrerad diskmaskin E52LC101S

- **Enkel och effektiv diskning**
  Electrolux 500-serien levererar skinande ren disk som slutför torkningen med frisk luft. Enkel användning, generöst utrymme och en justerbar övre korg.
- **Använder frisk luft för att slutföra torkningen**
  AirDry använder frisk luft för att torka disken. Detta gör torkningsprestandan upp till tre gånger bättre jämfört med ett system med stängd lucka. Luckan öppnas automatiskt mot slutet av programmet för att släppa in frisk luft.
- **Enkelt programval baserat på tid**
  Med TimeSet slipper du fundera på vilket program som passar. Välj bara när disken ska vara klar, ställ in önskad programlängd och tryck på start.
- **Ett ljus lyser på golvet för att visa att diskmaskinen är igång**
  LightOnFloor® projicerar ett vitt ljus på golvet medan programmet pågår. Ljuset slocknar när programmet är klart och disken är redo att tas ut.
- **Ren disk på bara 30 minuter**
  När tiden är knapp levererar QuickClean-programmet ren disk på bara 30 minuter.
- **MachineClean-programmet bibehåller diskmaskinens prestanda**
  Bibehåll diskmaskinens effektivitet med MachineClean-programmet. Det speciella programmet och diskmedlet avlägsnar kalkavlagringar och fett i maskinen för ett skinande rent diskresultat.

- Touchkontroll för val av program och funktioner
- Fördröjd start
- Avisering om salt och spolglans
- AirDry
- AutoOff funktion
- Övre korg: 2 rows of fixed tines, Fällb. kopphyllor, plastic handle ELUX
- Nedre korg: Low round rack frame,2 rear foldable tines
- PowerBoost
- Program: 90 Minutes, AUTOClean, ECO, MachineClean, QuickClean, QuickRinse
- Invertermotor

Installation Helintegrerad	**Antal kuvert** 13
Energiklass C	**Ljudnivå (dB)** 44
Färg -	**Inbyggnadsmått** 820-900x600x550
Antal program 6	**Antal temperaturer** 3
Produktmått H x B x D, mm 818x596x550	**Ljudklass** B

Energy Class



PSGBDW210DE00008

- **Helintegrerad, 13 kuvert**
- **Energiklass C, ljudnivå 44 dB**
- **AirDry – torkar med frisk luft för bättre** torkresultat
- **QuickClean – ren disk på 30 minuter**
- **LightOnFloor® – ljus på golvet visar att** maskinen är igång

Vitvarors artikelnummer uppdateras löpande i samband med produktutveckling.



Integrerad diskmaskin EEG63420L

- **Ömtåliga glas är i goda händer**
  Glas behöver lite extra omsorg, särskilt när de ska diskas. Den övre korgen i diskmaskinen i vår 700 GlassCare-serie har SoftGrips där glasen står säkert under diskningen. SoftSpikes ser sedan till att de inte får några repor, eller ännu värre går sönder.
- **Dina finglas skyddas med SoftGrips och SoftSpikes**
  Med SoftGrips och SoftSpikes behöver du inte längre spendera tid med att handdiska känsliga glas. Det mjuka materialet håller försiktigt glasen på plats och skyddar dem mot sprickor.
- **QuickSelect: välj programlängd efter dina behov**
  Använd QuickSelect-reglaget för att välja önskad programlängd. Displayen visar programmets beräknade vatten- och energiförbrukning med hjälp av smarta gröna indikatorer.
- **Alla dina bestick kan diskas på en gång med MaxiFlex**
  MaxiFlex-lådan är designad för bestick och köksredskap i nästan alla former och storlekar. Oavsett om de är stora eller otympliga ser de anpassningsbara avdelarna och den djupa lådan till att allt enkelt får plats.
- **Heltäckande med SatelliteClean**
  Dina tallrikar kommer ut skinande rena med SatelliteClean, upp till tre gånger bättre än standarden. Tack vare den dubbelroterande sprayarmen som kontinuerligt ändrar sprayvinkel, blir även skrymmande föremål riktigt rena.
- **Med dubbla spolarmar når vattnet överallt**
  Varje glas, tallrik och assiett får vatten tack vare diskmaskinens två roterande spolarmar. Sprinklerna ser till att vattnet når hela maskinen, så att din disk kommer ut skinande ren. I både den övre och den nedre korgen.

- Beam on Floor-teknologi visar status med rött och grönt ljus
- Touchkontroll för val av program och funktioner
- Fördröjd start
- Avisering om salt och spolglans
- AirDry
- AutoOff funktion
- Övre korg: 2 SoftSpikes, 6 SoftGrip vinglashållare, Fällbar kopphylla, Handtag
- Nedre korg: 2 fällbara tallriksstöd, Handtag
- ExtraHygiene, GlassCare, XtraPower
- Program: 160 Minutes, 60 Minutes, 90 Minutes, AUTO Sense, Eco, Machine Care, Quick 30 Minutes, Avsköljningsprogram

Installation Helintegrerad	**Antal kuvert** 10
Energiklass C	**Ljudnivå (dB)** 44
Färg -	**Inbyggnadsmått** 820-900x450x550
Antal program 8	**Antal temperaturer** 3
Produktmått H x B x D, mm 818x446x550	**Ljudklass** B
Energy Class	

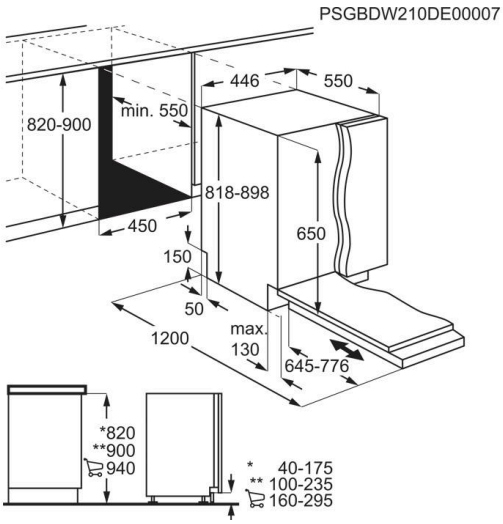

- **Helintegrerad, 10 kuvert – 45 cm bred**
- **Energiklass C, ljudnivå 44 dB**
- **GlassCare – SoftGrips och SoftSpikes** skyddar dina glas
- **SatelliteClean – upp till tre gånger** bättre spolning
- **MaxiFlex – bestickläda för stora och** otympliga redskap

Vitvarors artikelnummer uppdateras löpande i samband med produktutveckling.



Inbyggnadsfrys KUA7NE18S

- **En smart frys som anpassar sig efter dig. Förvaring utan frost**
  Frysen 700 No Frost AI CoolAssist anpassar sig efter dina vanor och justerar sig automatiskt när du fyller på frysen. No Frost teknik förhindrar isbildning.
- **AI CoolAssist® – en smart frys som anpassar sig efter dina rutiner**
  AI CoolAssist® anpassar frysens inställningar intuitivt efter din dagliga rutin – oavsett om du fyller på med matvaror eller åker på semester. AI CoolAssist® lär sig dina vanor för att optimera frystemperaturen och kan spara upp till 14 % energi under perioder med låg energianvändning.*
- **Med NoFrost håller du din frys fri från isbildning**
  No Frost-teknologin eliminerar behovet att avfrosta frysen. Förebygger isbildning, så att du alltid kan vara säker på maximal prestanda.
- **Bevara matens konsistens med Extra Freeze**
  Extra Freeze funktionen fryser maten snabbt och bevarar matens vitaminer, konsistens, smak och alla hälsofördelar.
- **Praktiskt dörrlarm**
  Dörrlarmet förhindrar matsvinn och energiförlust genom att varna dig när dörren lämnas öppen för länge.
- **Revolutionerande – unik frys tillverkad med återvunnen plast***
  Vi är stolta över att få presentera vår unika frys med innerfoder av 70 % återvunnen plast. Plast från kasserade kylenheter används för att tillverka nya. Det här cirkulära kretsloppet medverkar till minskat avfall.

- FrostFree - automatisk avfrostning
- FrostFree
- Larm vid öppen dörr
- Larm vid hög temperatur
- FastFreeze - snabbinfrysning
- Hyllor i säkerhetsglas
- Fryslådor: 5 fullbreda, Frosted

Volym frys, l 212	**Typ av dörr** Integrerad
Produktmått H x B x D, mm 1772x546x549	**Inbyggnadsmått H x B x D, mm** 1780x560x550
Dörrhängning Höger och omhängbar	**Energiklass** E
Installation Integrerat med glidskenor	**Avfrostningsteknik** NoFrost
Köldmedel vikt 58	**Sladdlängd, (ca) m** 2.4

Energy Class



PSGBRF210DE0000E

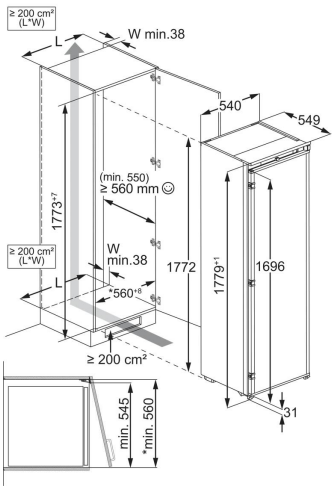

- **212 liter, integrerad – energiklass E**
- **AI CoolAssist® – anpassar sig efter dina rutiner**
- **NoFrost – ingen avfrostning behövs**
- **Extra Freeze – snabbinfrysning som bevarar** smak och konsistens

Vitvarors artikelnummer uppdateras löpande i samband med produktutveckling.



Inbyggnadskyl KRA7DE18S

- **En smart kyl som anpassar sig efter dig**
  Kylskåpet 700 AI CoolAssist anpassar sig efter din dagliga rutin – oavsett om du fyller på med nya matvaror eller är bortrest på semester. Det upprätthåller ett stabilt klimat som skyddar livsmedlen och bevarar deras kvalitet längre.
- **AI CoolAssist® – ett smart kylskåp som anpassar sig efter dina rutiner**
  AI CoolAssist® anpassar kylskåpets inställningar intuitivt efter din dagliga rutin – oavsett om du fyller på med matvaror eller åker på semester. AI CoolAssist® lär sig dina vanor för att optimera kyltemperaturen och kan spara upp till 14 % energi under perioder med låg energianvändning.*
- **Konstant kallt med DynamicAir**
  DynamicAir ser till att temperaturen i kylskåpet hålls stabil. Den fungerar genom att kall luft cirkulerar i hela kylskåpet, vilket betyder att även när dörren öppnas är din mat skyddad mot uppvärmning.
- **Stor utdragbar låda för enkel åtkomst och organisering**
  Den stora utdragbara lådan kan dras ut helt för enkel förvaring och åtkomst samt gör det lätt att se vad som finns. Rymlig nog för att kyla större föremål, såsom stora flaskor.
- **Revolutionerande – unikt kylskåp tillverkad med återvunnen plast**
  Vi är stolta över att få presentera vårt unika kylskåp med innerfoder av 70 % återvunnen plast. Plast från kasserade kylskåp används för att tillverka nya. Det här cirkulära kretsloppet medverkar till minskat avfall.
- **Perfekt organiserat. Med ExtraZone**
  Separera livsmedelsgrupper med ExtraZone-lådan. För att vara organiserad och alltid ha rätt ingredienser till hands.

- Höjd x Bredd X Djup (mm): 1772 x 546 x 549
- 1780 mm inbyggnadshöjd
- För helintegrering, installation med glidskenor
- Shoppingfunktion
- Larm vid öppen dörr

Volym kyl, l 310	**Typ av dörr** Integrerad
Produktmått H x B x D, mm 1772x546x549	**Inbyggnadsmått H x B x D, mm** 1780x560x550
Dörrhängning Höger och omhängbar	**Installation** Integrerat med glidskenor
Energiklass E	**Snabbkylning** Shopping-funktion
Sladdlängd, (ca) m 2.4	**Energiförbrukning, kWh per år** 114

Energy Class



PSGBRF210DE0000E

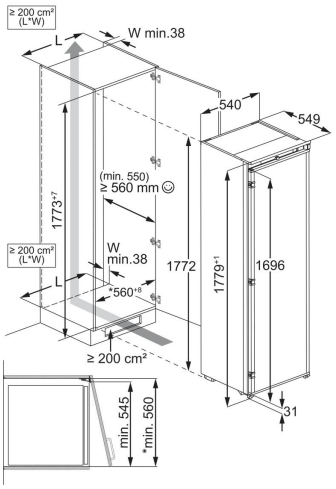

- **310 liter, integrerad – energiklass E, 114 kWh/år**
- **AI CoolAssist® – lär sig dina vanor och sparar** upp till 14 % energi vid låg användning
- **DynamicAir – stabil temperatur i hela kylen**
- **Stor utdragbar låda för enkel åtkomst**

Vitvarors artikelnummer uppdateras löpande i samband med produktutveckling.



Inbyggnadskylfrys KNA7CE18S

- **En smart kyl-frys som anpassar sig efter dig. Ingen isbildning i frysen**
  Kyl-frysen 700 No Frost AI CoolAssist® anpassar inställningar efter dina dagliga rutiner, oavsett om du fyller på färska matvaror eller åker på semester. No Frost förhindrar isbildning, så att du inte behöver avfrosta.
- **AI CoolAssist® – ett smart kylskåp som anpassar sig efter dina rutiner**
  AI CoolAssist® anpassar kylskåpets inställningar intuitivt efter din dagliga rutin – oavsett om du fyller på med matvaror eller åker på semester. AI CoolAssist® lär sig dina vanor för att optimera kyltemperaturen och kan spara upp till 14 % energi under perioder med låg energianvändning.*
- **TwinTech® No Frost – bibehåller fukt och saftighet i maten**
  TwinTech® No Frost har ett avancerat, dubbelt kylsystem för kylen och frysen. Denna teknik garanterar optimal fuktighet i kylen för att förhindra att maten blir torr, samtidigt som frysen förblir frostfri.
- **Kyler ner varje hörn. Full smak i varje tugga**
  Med hjälp av luftcirkulationen flödar kall luft till alla hörn via effektiva luftventiler. Cooling 360° finns i metall, glas eller plast och skyddar ingredienser längst bak i kylen från att frysa, så att maten håller sig färsk.*
- **Praktiskt dörrlarm**
  Dörrlarmet förhindrar matsvinn och energiförlust genom att varna dig när dörren lämnas öppen för länge.
- **Revolutionerande – unik kyl-frys tillverkad med återvunnen plast***
  Vi är stolta över att få presentera vår unika kyl-frys med innervägg av 70 % återvunnen plast. Plast från kasserade kylskåp används för att tillverka nya. Det här cirkulära kretsloppet medverkar till reducerat avfall.

- FrostFree - automatisk avfrostning
- Jämn temperatur
- Automatisk avfrostning i frysen
- Automatisk avfrostning i kylen
- Larm vid öppen dörr
- Ljus -och ljudlarm för öppen dörr och hög temperatur
- Fryslådor: 3 fullbreda, Transparent plast
- Glashyllor i frysen
- Belysning kyl: Luna – 1 Top

Volym Kyl/Frys, l 186/62	**Typ av dörr** Integrerad
Produktmått H x B x D, mm 1772x546x549	**Inbyggnadsmått H x B x D, mm** 1780x560x550
Installation Integrerat med glidskenor	**Dörrhängning** Höger och omhängbar
Energiklass E	**Antal Kompressorer/Termostater** 1K/1T
Avfrostningsteknik NoFrost	**Köldmedel vikt** 52

Energy Class



- **186 l kyl / 62 l frys, integrerad – energiklass E**
- **AI CoolAssist® – anpassar sig efter dina rutiner**
- **TwinTech® No Frost – fuktig kyl och frostfri** frys
- **Cooling 360° – kall luft till alla hörn**

Vitvarors artikelnummer uppdateras löpande i samband med produktutveckling.

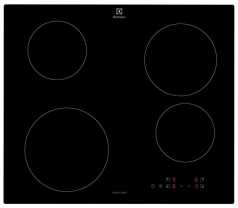

Inbyggnadshäll HOI624PS

- **Enklare matlagning som sparar energi***
  Induktionshällen 300 värmer kokkärlet direkt för snabb och exakt värmekontroll. Temperaturen reagerar omedelbart på dina justeringar, vilket gör matlagningen enklare samtidigt som den kan bidra till att minska energiförbrukningen*.
- **Induktionsmatlagning erbjuder snabb, effektiv och responsiv uppvärmning**
  Induktionshällar ger direkt värme i pannan. Detta gör uppvärmningen snabbare och mer effektiv med exakt, omedelbar temperaturkontroll.
- **Kontroll med en touch**
  Med touchkontroller behöver du inte gissa. Genom den beröringskänsliga glasytan får du tillgång till inställningarna så att du enkelt kan höja eller sänka temperaturen. Och utan utskjutande knappar eller vred är den lätt att rengöra.
- **Boost-funktionen. Ger snabb upkokning av vatten. Värmer snabbt upp pannan**
  Boost-funktionen ger snabb uppkokning av vatten och uppvärmning av pannor. Bra när du behöver komma igång snabbt med matlagningen och vill få mer tid att avnjuta måltiden.
- **Lås dina inställningar**
  Låsfunktionen på hällen innebär att dina inställningar kommer att stanna som de är, även om kontrollpanelen oavsiktligt berörs av någon – till och med barn. Det innebär också att du kan torka av eventuellt spill utan att påverka tillagningen.
- **En enkel ersättning för din HighLight-häll**
  Hällen passar den befintliga öppningen i din köksbänk som en enkel ersättning för din HighLight-häll.

- Främre vänsterzon: 2200/2400W/210mm
- Bakre vänsterzon: 1400/1500W/145mm
- Främre högerzon: 1400/1500W/145mm
- Bakre högerzon: 1700/1800W/180mm
- Främre mittenzon:
- Bakre mittenzon:
- Induktionshäll
- Touchkontroller
- Boosterfunktion
- Barnlås
- Funktionslås
- Enkel installation med snap-in system
- Restvärmevisning för kokzoner:

Typ av ram Raka kanter	**Mått B x D (mm)** 590x520
Inbyggnadsmått H x B x D, mm 48x560x490	**Antal kokzoner** 4
Typ av installation Ovanpåliggande	**PowerBooster** Ja
Barnlås Ja	**Autoavstängning** Ja
Radie, mm 5	**Displayfärg** Röd

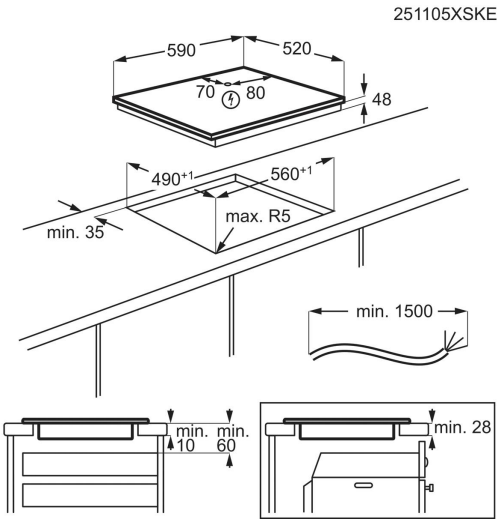

- **Induktionshäll med 4 kokzoner, 590 x 520 mm**
- **Ovanpåliggande – inbyggnadsmått 48 x 560 x** 490 mm
- **Touchkontroller – släta ytor, enkla att torka av**
- **Boost-funktion för snabb uppkokning**
- **Barnlås och funktionslås**

Vitvarors artikelnummer uppdateras löpande i samband med produktutveckling.



Inbyggnadsugn EOK1B0K1

- **För jämnt tillagade rätter**
  SurroundCook® ugnens avancerade fläktteknologi säkerställer att varje del av din maträtt får precis den värme den behöver. Jämnt. Konsekvent. Oavsett var den är placerad. Oavsett om det är en rätt eller flera.
- **Jämnare värmefördelning i ugnen med Multilevel Cooking**
  Multilevel Cooking lägger till ett tredje värmeelement för att du ska kunna baka på flera nivåer och få jämna resultat. Perfekt för att baka tre plåtar med kakor eller pajer samtidigt.
- **Ångrengör ugnen med AquaClean**
  AquaClean använder vattenånga för effektiv rengöring utan starka kemikalier. Vattnet avdunstar i ugnens nedre del, och ångan löser upp envisa matrester och fett för en enkel och naturlig rengöring.
- **Snabb och effektiv, jämn tillagning**
  Vårt varmluftssystem gör så att värme cirkulerar i hela ugnen, så att allt tillagas jämnt. Utan att behöva vända på formen.
- **Grillfunktion. För snabbare bryning och grillning**
  Grillfunktionen är snabbare än traditionell grillning – perfekt för gratinerade och krispiga rätter.

- Multifunktionell ugn med varmluft
- Vred
- Kylfläkt
- Luckspärr
- Medföljande tillbehör: 1 Långpanna i emalj, 2 Plåtar grå emalj, 1 Krom

Färg Svart	**Rengöring** Aqua Clean emalj
Energiklass A+	**Nettovolym, liter** 72
Typ av timer Ingen display	**Produktmått H x B x D, mm** 594x594x569
Inbyggnadsmått H x B x D, mm 590x560x550	**Temperaturspann** 50°C - 275°C
Tillbehör 1 Långpanna i emalj/2 Plåtar grå emalj/1 Krom/Skruvar	**Sladdlängd, (ca) m** 1.5

Energy Class



- **72 liter, energiklass A+**
- **Vred – ingen display**
- **SurroundCook® varmluft – jämn tillagning på** alla nivåer
- **Multilevel Cooking – baka på tre plåtar** samtidigt
- **AquaClean – ångrengöring utan starka** kemikalier

Vitvarors artikelnummer uppdateras löpande i samband med produktutveckling.



Kombiugn EOQKPB0B0

- **Spara upp till halva tiden när du grillar, ugnssteker eller bakar.**
  600 CombiQuick® Kombiugn kombinerar varmluftscirkulation med mikrovågsugn för läckra resultat upp till dubbelt så snabbt. 2-i-1-funktionen innebär att du kan grilla, ugnssteka eller baka – eller använda den som en mikrovågsugn för att tina eller värma upp.
- **Kombinera funktioner för mikrovågsugn och ugn för upp till dubbelt så snabb matlagning**
  Upptäck en kombinerad mikrovågsugn och varmluftsugn som ger smakrika rätter på halva tiden. Mikrovågsfunktionen värmer, tillagar och tinar maten effektivt, medan varmluftssystemets fläkt ser till att värmen fördelas jämnt för perfekt tillagning.
- **Touchdisplay för enkel åtkomst och full kontroll.**
  Ställ enkelt in ugnen och följ matlagningen med den intuitiva LED-displayen Explore+ Touch. Skärmen visar funktion, tid, temperatur och status, medan touchknapparna ger snabb åtkomst till förprogrammerade matlagningsfunktioner.
- **Varmluft för jämn tillagning**
  Varmluftsfläkten ser till att dina rätter blir jämnt tillagade. Det smarta varmluftssystemet sprider värmen jämnt i ugnen, så att maten tillagas perfekt på alla nivåer – från hörn till hörn, från topp till botten.
- **Grillfunktion. För snabbare bryning och grillning**
  Grillfunktionen är snabbare än traditionell grillning – perfekt för gratinerade och krispiga rätter.

- Ugn med integrerad mikrofunktion
- Touchkontroll
- Snabbuppvärmningsfunktion
- Elektronisk temperaturinställning
- Recept i ugnen
- Automatiska temperaturförslag
- Automatisk säkerhetsavstängning
- Restvärmevisning
- Ugnslampa
- Kylfläkt
- Kontrollpanel med barnlås
- Luckspärr
- Medföljande tillbehör: 1 Emaljplåt, 1 Krom

Färg Pure black	**Nettovolym, liter** 44
Typ av timer EXPlore Touch	**Produktmått H x B x D, mm** 455x595x567
Inbyggnadsmått H x B x D, mm 450x560x550	**Temperaturspann** 30°C - 230°C
Mikrovågseffekt, W 1000	**Grill, max W** 1900
Tillbehör 1 Emaljplåt/1 Krom/Skruvar	**Sladdlängd, (ca) m** 1.5

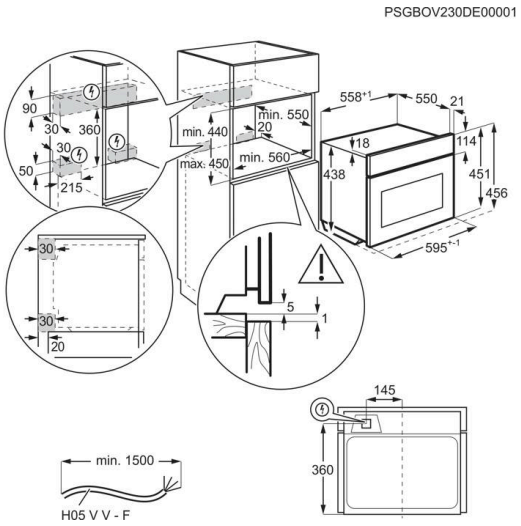

- **44 liter – kombiugn med** mikrovågsfunktion
- **CombiQuick – upp till dubbelt så snabb** matlagning
- **Mikro 1000 W och grill 1900 W**
- **AirFry och pizzaläge**
- **Touchdisplay med recept i ugnen**

Vitvarors artikelnummer uppdateras löpande i samband med produktutveckling.

Mikrovågsugn LMS2173EMK



- **Enkel uppvärmning, tillagning eller upptining**
  Oavsett om du tillagar grönsaker, tinar en mustig ragu eller värmer mat, är vår mikrovågsugn det bekvämaste sättet att göra det på. Perfekt för allt när du har bråttom.
- **Mikrovågsugn – genvägen i ditt kök**
  Mikrovågsfunktionen är din genväg till snabba och läckra måltider. Med en knapptryckning kan du smälta choklad, tina din favoritgryta eller värma rester, snabbt. Det är det snabba och enkla sättet att skapa läckra måltider.
- **Tina maten snabbt med vår avfrostningsfunktion**
  Fryst mat tinas snabbt tack vare mikrovågens avfrostningsfunktion. När du har valt typ av livsmedel och vikt beräknar mikrovågsugnen automatiskt den tid det tar. Därefter tinas maten samtidigt som både smak och konsistens behålls.
- **Enkel timing, perfekt resultat**
  Låt aldrig din maträtt vara för länge i mikrovågsugnen med vår lättinställda timer. Ange hur länge du vill att mikrovågsugnen ska köras så stängs den automatiskt av när tiden har gått. Om du inte är nöjd kan du enkelt lägga till extra tid med bara en knapptryckning.
- **Läckra resultat med Auto Program**
  Mikra utan misstag med våra Autoprogram-inställningar. Den är enkel att aktivera, du bara väljer från ett antal alternativ. Den ställer automatiskt in rätt effektnivå för din maträtt, så nu är det enklare och smakrikare än någonsin tidigare att laga i mikron.

- Tillagningslägen: Mikrovågor
- Automatiska viktstyrda tillagningsprogram
- Automatiskt viktstyrt avfrostningsprogram
- Mikrovågsugnen signalerar då tillagningstiden är slut
- LED-display
- Display med klocka och timer
- Vred för att välja effekt

Färg Svart	**Produktmått H x B x D, mm** 388x595x312
Inbyggnadsmått H x B x D, mm 380x560x300	**Installation** Integrerad
Typ av inbyggnad Inbyggd, ventilation krävs	**Kapacitet (l), Brutto/Netto** 17/17
Material i ugnsutrymmet Rostfritt	**Mikrovågseffekt, W** 700
Grilleffekt, W Nej	**Effektlägen, antal** 5

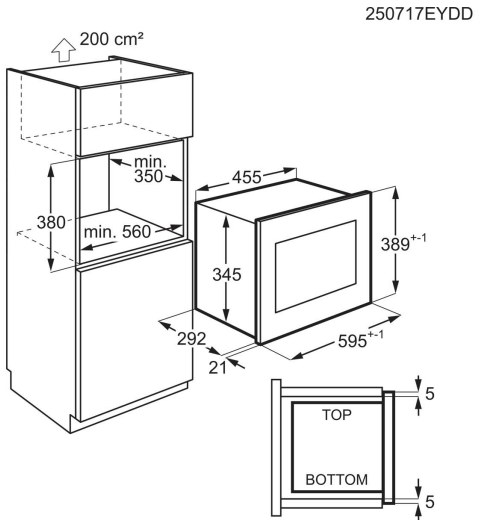

- **17 liter, 700 W – 5 effektlägen**
- **Inbyggd, ventilation krävs – ugnsutrymme i** rostfritt
- **Autoprogram – rätt effekt ställs in automatiskt**
- **Automatiskt viktstyrt avfrostningsprogram**
- **LED-display med klocka och timer**

Vitvarors artikelnummer uppdateras löpande i samband med produktutveckling.

BESQAB Vitvarupaket kök

Tillval



Integrerad diskmaskin KL92X200P

- **Kraftfull rengöring, hög energieffektivitet och flexibla korgar**
  De mångsidiga korgarna i 900 serien ger maximal flexibilitet och rymmer enkelt soppskålar och vinglas. Den justerbara bestickkorgen har dessutom plats för små koppar. Kraftfull rengöring tar bort även svåra matrester, samtidigt som eko-programmet använder så lite som 8,4 l vatten.
- **Fler sätt att fylla maskinen med multifunktionella FlexiMax Pro korgar**
  Alla rader kan vikas ihop för maximal flexibilitet. Gummigrepp och piggar i båda FlexiMax Pro korgarna håller vinglas och glas på plats och förhindrar att de stöter ihop. Besticklådan kan justeras för att rymma vispar, slevar och små koppar.
- **Kraftfull rengöring – nästan helt ljudlös**
  Diska utan att störa samtal eller vardagens lugn. SuperQuiet-diskmaskinen arbetar med en mycket låg ljudnivå på 35 dB*, tack vare optimerad programvara och finjusterad hydraulik.
- **Handtagsfri öppning och sömlös integration med Push2Open**
  Push2Open dörren gör att diskmaskinen integreras helt sömlöst med dina köksskåp, utan synliga handtag. Ett lätt tryck på dörrens ovansida räcker för att öppna den.
- **Flexibel hållare för ugnsplåtar, höga glas och vinglas**
  FlexHolder håller, separerar och stabiliserar vin-, champagne- och höga glas för säker och effektiv rengöring i den nedre korgen. Den placerar även ugnsplåtar i rätt vinkel för att effektivt ta bort fastbrända matrester. Vid behov kan hållaren enkelt tas bort.
- **Dubbelroterande sprayarm rengör från alla håll**
  Avlägsnar envisa matrester på bara 90 minuter – testat och verifierat*. En sprayarm med två munstycken, ett cirkulärt och ett rakt, sprutar vatten från flera vinklar för ett skinande rent resultat varje gång.

- Push2Open
- Invändig belysning
- Touchkontroll för val av program och funktioner
- Fördröjd start
- Avisering om salt och spolglans
- AirDry
- WaterSmart
- AutoOff funktion
- Övre korg: 2 front folding tines for glasses with tine caps, 2 front folding tines for saucer with tine caps, 2 SoftSpikes, 6 SoftGrips, Fällb. kopphyllor, stainless steel long handle ELUX
- Nedre korg: 4 front foldable tines with tine caps, 4 rear foldable tines with tine caps, glasscare support for wine and beer glasses, oven tray support, stainless steel long handle, Tall flat rack frame
- DualZone, ExtraHygiene, GlassCare
- Program: 120 Minutes, 60 Minutes, 90 Minutes, AUTOClean, ECO, MachineClean, QuickClean, QuickRinse
- Invertermotor

Installation Helintegrerad	**Antal kuvert** 14
Energiklass A	**Komersiell energiklass** A -10%
Ljudnivå (dB) 37	**Färg** -
XXL-utrymme Nej	**Inbyggnadsmått** 820-900x600x560
Antal program 8	**Antal temperaturer** 3
Energy Class	A (A–G)

- **Helintegrerad, 14 kuvert**
- **Energiklass A, ljudnivå 37 dB**
- **Push2Open – handtagsfri öppning, sömlös** integration
- **FlexiMax Pro-korgar med flexibel hållare för** glas och plåtar
- **8 program – ren disk på 90 minuter**

Vitvarors artikelnummer uppdateras löpande i samband med produktutveckling.



Inbyggnadshäll EH60KB6BF

- **Vi har koll på när vattnet kokar, du fixar maten**
  700 SenseBoil® Induktionshäll känner av när vattnet kokar. Den justerar automatiskt temperaturinställningarna när vattnet är nära kokpunkten och reducerar de stigande bubblorna så att vattnet börjar sjuda istället. Så sluta vakta på det kokande vattnet och fokusera på matlagningen istället.
- **Med BoilSensor har du kontroll på när vattnet kokar**
  BoilSensor känner av när vattnet i kastrullen når kokpunkten. Funktionen kokning-till-sjudning justerar automatiskt temperaturinställningarna, vilket minskar de stigande bubblorna till en kontrollerad sjudning. Det ger dig mer tid att skapa andra rätter.
- **Hob2Hood® för ren bekvämlighet**
  Hob2Hood®-funktionen ansluter trådlöst din häll till din köksfläkt. Sätt igång och laga maten så justerar fläkten automatiskt inställningarna, vilket ger den bästa extraktionen baserat på vald effekt på hällen. Den gör det hårda arbetet så att du och dina händer kan fokusera på matlagningen.
- **Fyra individuella zonkontroller ger total flexibilitet**
  Individuella zonkontroller ger dig total kontroll när du förbereder din favoritmåltid. Du kan enkelt hantera de olika inställningarna, från att aktivera barnlåset och ställa in timers till att använda PowerBoost-funktionen och snabbt laga färdigt maträtten.
- **Intensiv värme på ett ögonblick med PowerBoost**
  Aktivera PowerBooster-funktionen för att få en omedelbar värmeökning under tillagningen. Perfekt för att få maten klar snabbare. Du kan koka upp vatten snabbare än någonsin och värma kastrullerna så fort de behövs.
- **Varje zon med individuell timer**
  Att laga flera rätter kan vara svårt, men att ställa timern ska inte vara det. Ställ in enskilda timers för varje kokzon, och när timern är klar stängs hällen automatiskt av. Det är en smart hjälp när du lagar mat.

- Främre vänsterzon: Booster 2300/3200W/210mm
- Bakre vänsterzon: Booster 2300/3200W/210mm
- Främre högerzon: Booster 1400/2500W/145mm
- Bakre högerzon: Booster 1800W/2800W/180mm
- Främre mittenzon:
- Bakre mittenzon:
- Hob²Hood
- Induktionshäll
- Touchkontroller
- Boosterfunktion
- Pausfunktion om du behöver avbryta men ha kvar inställningarna.
- Timer
- Restvärmeindikering
- Ljudsignal som kan avaktiveras
- Barnlås
- Funktionslås

Typ av ram Fasad en sida	**Mått B x D (mm)** 590x520
Inbyggnadsmått H x B x D, mm 44x560x490	**Antal kokzoner** 4
Typ av installation Ovanpåliggande	**Hob2Hood** Ja
PowerBooster Ja	**Barnlås** Ja
3-stegs restvärmeindikering Ja	**Bridge-funktion** Ja, vänster sida

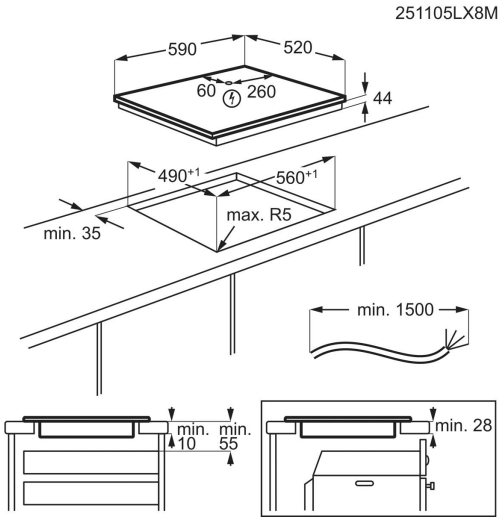

- **Induktionshäll med 4 kokzoner, 590 x 520 mm**
- **BoilSensor – känner automatiskt av när vattnet** kokar
- **Bridge-funktion – koppla ihop zonerna på** vänster sida
- **Hob2Hood® – styr köksfläkten automatiskt**
- **Timer per kokzon och PowerBoost**

Vitvarors artikelnummer uppdateras löpande i samband med produktutveckling.



Inbyggnadsugn EOK5B0B1

- **Precis tillagning för perfekta resultat**
  Ugnen 600 SenseCook® med matlagningstermometer ger dig full kontroll över matlagningen för perfekta resultat. Ugnen meddelar dig när maten har nått rätt temperatur, så att du slipper gissa.
- **Matlagningstermometern ger dig mer självförtroende i köket**
  Matlagningstermometern säkerställer perfekta resultat genom att kontinuerligt mäta matens innertemperatur. När rätt temperatur har uppnåtts avslutar ugnen automatiskt tillagningen.
- **Precis timing i displayen**
  Displayen ger vägledning och exakt tidskontroll av tillagningsprocessen genom timern.
- **Ångrengör ugnen med AquaClean**
  AquaClean använder vattenånga för effektiv rengöring utan starka kemikalier. Vattnet avdunstar i ugnens nedre del, och ångan löser upp envisa matrester och fett för en enkel och naturlig rengöring.
- **Den mjukstängande luckan förmedlar en känsla av kvalitet**
  Systemet för mjukstängning och öppning av luckan fungerar smidigt, tyst och ljudlöst. En premiumkänsla varje gång du använder ugnen.
- **Jämnare värmefördelning i ugnen med Multilevel Cooking**
  Multilevel Cooking lägger till ett tredje värmeelement för att du ska kunna baka på flera nivåer och få jämna resultat. Perfekt för att baka tre plåtar med kakor eller pajer samtidigt.

- Multifunktionell ugn med varmluft
- Pop in/Pop out-vred
- Soft Closing
- Kylfläkt
- Luckspärr
- Medföljande tillbehör: 1 Långpanna i emalj, 2 Plåtar grå emalj, 1 Krom
- Display med timer och start/stoppautomatik

Färg Pure black	**Rengöring** Aqua Clean emalj
Energiklass A+	**Nettovolym, liter** 72
Typ av timer LED timer display	**Produktmått H x B x D, mm** 594x594x569
Inbyggnadsmått H x B x D, mm 590x560x550	**Temperaturspann** 50°C - 275°C
Tillbehör 1 Långpanna i emalj/2 Plåtar grå emalj/1 Krom/Skruvar	**Sladdlängd, (ca) m** 1.5

Energy Class



- **72 liter, energiklass A+**
- **Matlagningstermometer – ugnen avslutar vid** rätt innertemperatur
- **LED timer-display**
- **SoftClosing – mjukstängande lucka**
- **AquaClean – ångrengöring utan starka** kemikalier

Vitvarors artikelnummer uppdateras löpande i samband med produktutveckling.

Mikrovågsugn EM170B



- **TouchOpen för snabb och enkel åtkomst**
  800 TouchOpen mikrovågsugn med mjukberöringsmekanism är det enklaste sättet att komma åt din mat. Med en enda åtgärd öppnas luckan snabbt och smidigt för din bekvämlighet.
- **TouchOpen ger enkel åtkomst**
  Vår mikrovågsugn med TouchOpen-design ger dig enkel åtkomst till din mat. Luckan öppnas sömlöst med ett knapptryck, tack vare den specialdesignade mjukmekanismen. I en jämn rörelse får du snabb tillgång till din mat.
- **Mikrovågsugn – genvägen i ditt kök**
  Mikrovågsfunktionen är din genväg till snabba och läckra måltider. Med en knapptryckning kan du smälta choklad, tina din favoritgryta eller värma rester, snabbt. Det är det snabba och enkla sättet att skapa läckra måltider.
- **Spara mikrovågsinställningarna för dina favoriträtter**
  Spara dina önskade mikrovågsinställningar för snabb och enkel åtkomst med favoritfunktionen. När du har skapat ett program kan du peka på den stjärnformade ikonen på skärmen för att aktivera den. Det betyder att du inte behöver komma ihåg några specifika inställningar. Allt sköts med bara en knapptryckning.
- **Glasskivan i mikron minns var den började**
  Vi har designat denna mikrovågsugn så att maten alltid står i en idealisk position. Detta beror på att dörren låses upp när glasskivan-ReTurntable återgår till var den startade. Inga koppar som står åt fel håll, inga varma tallrikar i konstiga positioner. Effektiv åtkomst, varje gång.
- **Tina maten snabbt med vår avfrostningsfunktion**
  Fryst mat tinas snabbt tack vare mikrovågens avfrostningsfunktion. När du har valt typ av livsmedel och vikt beräknar mikrovågsugnen automatiskt den tid det tar. Därefter tinas maten samtidigt som både smak och konsistens behålls.

- Tillagningslägen: Mikrovågor
- Snabbstart med 30 sekunders intervaller
- Automatiska viktstyrda tillagningsprogram
- Automatiskt viktstyrt avfrostningsprogram
- Mikrovågsugnen signalerar då tillagningstiden är slut
- Barnlås
- LED-display
- Touch-kontroll för att välja effekt
- Display med klocka och timer

Färg Svart	**Produktmått H x B x D, mm** 371x594x316
Inbyggnadsmått H x B x D, mm 360x562x300	**Installation** Integrerad
Typ av inbyggnad Inbyggd	**Kapacitet (l), Brutto/Netto** 17/16.8
Material i ugnsutrymmet Målat	**Mikrovågseffekt, W** 800
Grilleffekt, W Nej	**Effektlägen, antal** 5

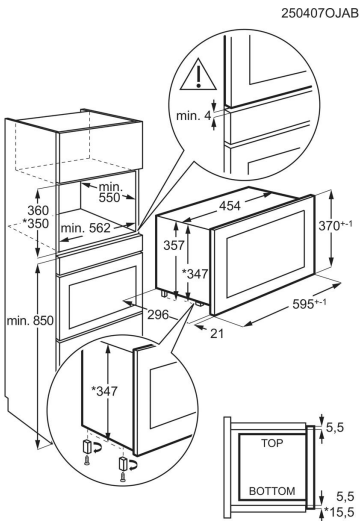

- **17 liter (16,8 netto), 800 W**
- **Integrerad ram – inbyggd utan ventilationskrav**
- **TouchOpen – luckan öppnas med ett lätt tryck**
- **ReTurntable – glasskivan återgår till startläget**
- **Automatiskt viktstyrt avfrostningsprogram**

Vitvarors artikelnummer uppdateras löpande i samband med produktutveckling.

BESQAB Vitvarupaket – energimärkning

ENERGIMÄRKNING

SÅ LÄSER DU ENERGIKLASSEN

Energiklassen visar hur mycket el en vitvara drar jämfört med andra i samma produktgrupp. Sedan 2021 används en ny och strängare skala, A till G, utan plusklasser. Därför kan en maskin som i dag har klass C vara lika snål som en som tidigare märktes A+++.

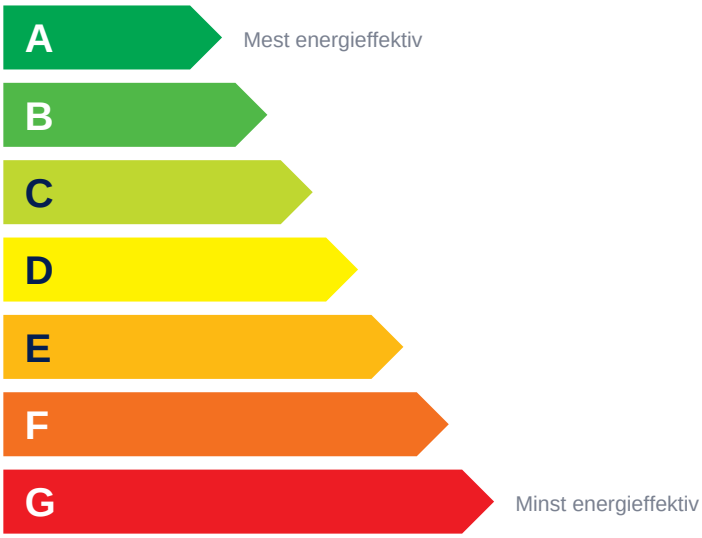

Det här visar energietiketten

- Energiklass A–G
- Energiförbrukning i kWh – den siffra som är bäst att jämföra
- Kapacitet, till exempel kg tvätt, kuvert eller liter
- Ljudnivå i dB och ljudklass A–D
- QR-kod till EU:s produktdatabas EPREL med fler uppgifter

Så mäts energiförbrukningen

PRODUKT	MÄTS SOM	SKALA
Diskmaskin	kWh per 100 diskar i eco-programmet	A–G
Tvättmaskin och kombinerad tvätt/tork	kWh per 100 tvättar i programmet Eco 40-60	A–G
Torktumlare	kWh per 100 torkningar (ny skala sedan juli 2025)	A–G
Kyl och frys	kWh per år	A–G
Inbyggnadsugn	Förbrukning per tillagning – har kvar den gamla skalan	A+++–D
Mikrovågsugn och kombiugn	Omfattas inte av energimärkning	–

Tips!
Jämför kWh-siffran mellan produkter av samma typ och storlek. Den säger mer om elkostnaden än bokstaven.

Källa: EU:s energimärkning (EPREL), Bygghemma.se. Energiklasser enligt Electrolux produktblad.

Electrolux uppdaterar sitt sortiment löpande för att erbjuda produkter med den senaste tekniken och hög energieffektivitet. Därför förbehå ler vi oss rätten att ersätta angivna produkter med likvärdiga eler bättre alternativ