Electrolux

BESQAB Vitvarupaket tvätt



Innehåll

Jämförelse grundstandard och tillval 3

GRUNDSTANDARD

Electrolux Kombinerad tvätt/tork 5

Electrolux Torktumlare 6

Electrolux Tvättmaskin 7

TILLVAL

Electrolux Kombinerad tvätt/tork 9

Electrolux Torktumlare 10

Electrolux Tvättmaskin 11

ENERGIMÄRKNING

Så läser du energiklassen 12

BESQAB Vitvarupaket – grundstandard jämfört med tillval

VITVAROR TVÄTT

GRUNDSTANDARD



Kombinerad tvätt/tork
EWT627O96O
- Serie 600
- Tvättar 9 kg
- Ingen ånguppfräschning
- Standarddesign



Torktumlare
EDI611B85B
- Serie 600 GentleCare
- 8 kg torkkapacitet
- Energiklass C – 102 kWh/100 cykler
- Kondenseringsklass C
- Ljudnivå 66 dB (ljudklass C)
- Ingen uppkoppling
- Ingen belysning i trumman
- Inget hygienprogram



Tvättmaskin
EFI611B84B
- Serie 600 SensiCare
- 8 kg tvättkapacitet, trumvolym 53 liter
- SensiCare – sparar upp till 30 % tid, vatten och energi
- Ingen ånguppfräschning
- Soft Drum

TILLVAL – DETTA ÄR BÄTTRE



Kombinerad tvätt/tork
EWT797OX6E
- Serie 700 SteamCare
- Tvättar 10,5 kg
- SteamRefresh – fräscha upp med ånga på 25 min och spara upp till 96 % vatten
- Snyggare design



Torktumlare
EDI742B96B
- Serie 700 DelicateCare – Woolmark-certifierad, torkar ylle och silke utan att krympa
- 9 kg torkkapacitet
- Energiklass B – 92 kWh/100 cykler
- Kondenseringsklass A
- Ljudnivå 61 dB (ljudklass B)
- WiFi – styr och följ torkningen i appen
- Belysning i trumman
- Hygienprogram – tar bort 99,9 % av bakterier och virus



Tvättmaskin
EFI742BX4B
- Serie 700 SteamCare
- 10,5 kg tvättkapacitet, trumvolym 69 liter
- SensiCare+ – sparar upp till 40 % tid, vatten och energi
- SteamRefresh – ånga minskar skrynklor och lukt, sparar upp till 96 % vatten
- CareDrum – kuddliknande trummönster, extra skonsam mot plaggen

Källa: Electrolux produktblad. Electrolux förbehåller sig rätten att ersätta angivna produkter med likvärdiga eller bättre alternativ.

BESQAB Vitvarupaket tvätt

Grundpaket



Kombinerad tvätt/tork EWT6270960

- **Komplett skötsel från tvätt till torkning – även för ull och ömtåliga plagg.**
  Tvätta och torka utan att behöva flytta tvätten mellan olika maskiner. Med DualCare® kan du kombinera tvätt- och torkprogram fritt för att ta hand om allt från ömtåliga ullplagg till friluftsjackor. Lägg till en torkningsfas till valfritt tvättprogram.
- **Garanterat ingen krympning vid tork och tvätt med DualCare®, gäller även ylle***
  DualCare® låter dig tvätta och torka tryggt. Den här Woolmark Blue-certifierade maskinen med anpassade temperaturer och trumrörelser tvättar till och med ytterjackor och ylleströjor effektivt, med garanti om att inget krymper.*
- **Optimera tid-, vatten- och energiförbrukning med tvättmängdsavkänning**
  AI Wash&Dry Assist använder avancerad AI-baserad tvättmängdsavkänning för att anpassa programmen.* Vid tvätt och torkning av mindre tvättmängder minskar den automatiskt tids-, vatten- och energiförbrukningen med upp till 40 % jämfört med en full maskin.**
- **OneGo 20/60min – tvätta och torka på en timme**
  Med OneGo 20/60min kan du tvätta och torka mindre, blandade tvättar på en timme – eller bara tvätta på 20 minuter. Få snabb, praktisk klädvård när du har bråttom.
- **Inverter Motor+. Utvecklad för precision**
  Inverter Motor+ är nästa generation av invertermotorer. Den permanentmagnetiserade rotorn eliminerar behovet av magnetisering, vilket ger exakt styrning och jämn drift. Tillsammans med en specialutvecklad algoritm möjliggör detta noggrann tvättmängdsavkänning.
- **Hygienprogrammet tar bort 99,99 % av bakterier och virus***
  Hygienprogrammet, som har certifierats av Swissatest, kombinerar ett tvättprogram och ånga för att ta bort mer än 99,99 % av bakterier och virus* genom att hålla en temperatur över 60 °C. Dessutom minskar mängden pollen och allergener i kläderna.

- Fristående tvätt/tork
- Kondenstumlare: fukten samlas i en vattentank, ingen ventilation krävs
- Tvättkapacitet: 9 kg
- Torkkapacitet: 6 kg
- Max. centrifugering: 1600 V/min
- Stor och skonsam ProTex-trumma
- Översvämningsskydd
- Automatisk torkning
- Ylleprogram som gör att yllemärkta produkter kan tvättas
- Program: Cottons, Delicates, Eco 40-60, Hygiene, Jeans, Machine Clean, Onego 20/60Min, Outdoor, Quickcare 69Min, Sköljning, Centrifugering/Tömning, Sport, Syntet, Ylle

Familj 600	**Energiklass** A
Energiklass tvätt-tork D	**Kapacitet kg, full maskin Eco 40-60** 9.0
Torkkapacitet, kg 6.0	**Trumvolym, liter** 68.5
Motortyp Inverter	**Luckans öppning i diameter, cm** 49
Produktmått H x B x D, mm 847x597x636	**Max djup, mm** 658
Energy Class	

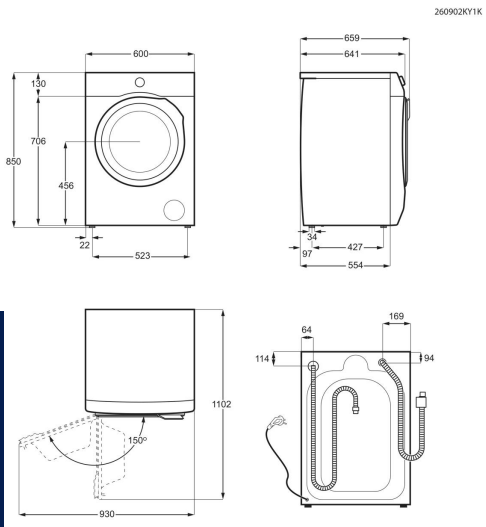

- **Tvättar 9 kg och torkar 6 kg – tvätt och tork i** samma maskin
- **Energiklass A för tvätt (D för tvätt-tork)**
- **DualCare® – garanterat ingen krympning, även** på ylle
- **OneGo 20/60 min – tvätta och torka på en timme**

Vitvarors artikelnummer uppdateras löpande i samband med produktutveckling.



Torktumlare EDI611B85B

- **Torkar skonsamt utan för hög värme**
  Torktumlaren GentleCare med värmepump torkar skonsamt vid lägre temperaturer, utan att förlänga programtiden. Kläderna utsätts inte för onödig värme och ser därför nya ut längre.
- **Snabbhjälp: torka skonsamt upp till 4 kg på 75 minuter***
  När du behöver torra kläder snabbt kan du välja det kraftfulla QuickCare programmet. Det torkar upp till 4 kg av dina favoritplagg på bara 75 minuter – skonsamt och jämnt*. Programmet är optimerat för lättare och tunnare tyger.
- **Ingen sortering krävs. Blandade material torkar jämnt varje gång med MixCare**
  MixCare ger en kraftfull men skonsam torkning av blandade bomulls- och syntetmaterial och gör att kläderna torkar jämnt, utan sortering.
- **Sensorer förhindrar övertorkning – kläderna ser nya ut längre**
  Få kläderna att se nya ut längre samtidigt som du sparar både tid och energi. DryAssist sensorer mäter temperatur och fuktighet i varje tvätt och justerar torkningen för att undvika både övertorkning och undertorkning.
- **Jämn torkning för extra stora tvättar med programmet Sängkläder XL**
  Sängkläder XL-programmet ger en jämn torkning för extra stora tvättar, inklusive sängkläder, utan att du behöver köra torktumlaren två gånger.
- **EasyClean-filter – för en energieffektivare produkt**
  EasyClean-filtret är enkelt att rengöra och gör din maskin energieffektiv samt ser till att den presterar på topp.

- Värmepumpstekniken uppnår oöverträffad energieffektivitet med upp till 40% energibesparing
- Invertermotor
- Fördröjd start
- Tumlare med elektronisk fuktavkänning, programmet avslutas automatiskt
- Tidsstyrda torkprogram som tillägg till de automatiska
- Möjliga tillbehör: Avloppsslang, Mont-sats tvättpelare
- Medföljande tillbehör: Condenser Slots Brush

Familj 600 GentleCare	**Torkkapacitet, kg** 8.0
Energiklass C	**Energiförbrukning kWh/100 cykler** 102
Kondenseringseffektivitetsklass C	**Ljudklass** C
Ljudnivå (dB) 66	**Dörrhängning** Höger, omhängbar
Trumvolym, liter 118	**Volym vattenbehållare, l** 5.32

Energy Class

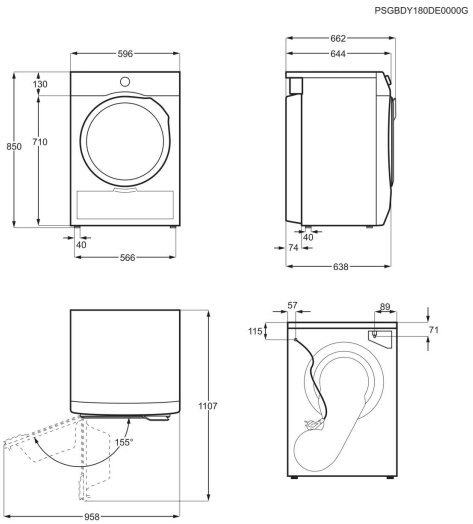

- **8 kg torkkapacitet, energiklass C**
- **Värmepumpsteknik – upp till 40 % lägre** energiförbrukning
- **GentleCare – torkar skonsamt vid låg** temperatur
- **QuickCare – upp till 4 kg torrt på 75 minuter**

Vitvarors artikelnummer uppdateras löpande i samband med produktutveckling.



Tvättmaskin EF1611B84B

- **Optimerar din tvätt med teknik för tvättmängdsavkänning**
  600 SensiCare tvättmaskin känner av tvättmängden och justerar tid, vattenmängd och energi för varje tvätt, från ett kilo till en full maskin.
- **SensiCare – spara upp till 30 % tid, vatten och energi med teknik för tvättmängdsavkänning***
  SensiCare känner av tvättmängden och justerar programmet för att spara upp till 30 % tid, vatten, och energi per tvätt*. Detta ger en exakt och skräddarsydd tvätt för varje plagg.
- **Minska tvättiden med Time Manager®**
  Tvätta inte längre än du behöver. Tvätta dina kläder med Time Manager®-funktionen, justerbar i 4 steg, och få en kortare tvättid.
- **Hygienprogrammet tar bort 99,99 % av bakterier och virus***
  Hygienprogrammet, som har certifierats av Swissatest, kombinerar ett tvättprogram och ånga för att ta bort mer än 99,99 % av bakterier och virus* genom att hålla en temperatur över 60 °C. Dessutom minskar mängden pollen och allergener i kläderna.
- **Snabbtvätt för snabba resultat**
  Med snabbprogrammet kan du snabbtvätta lätt smutsade kläder. Ta hand om 1,5 kg tvätt på bara 14 minuter.
- **Inverter Motor+. Utvecklad för precision**
  Inverter Motor+ är nästa generation av invertermotorer. Den permanentmagnetiserade rotorn eliminerar behovet av magnetisering, vilket ger exakt styrning och jämn drift. Tillsammans med en specialutvecklad algoritm möjliggör detta noggrann tvättmängdsavkänning.

- Tvättkapacitet: 8 kg
- ECO Invertermotor
- Soft Drum
- Sköljning med skumavkänning
- Översvämningsskydd
- Specialdesignat program för siden
- Tvättprogram: Cottons, Delicates, Duvet, Eco 40-60, Hygiene, Jeans, Outdoor, Rapid 14Min, Sköljning, Siden, Centrifugering/Tömning, Sport, Syntet, Ylle

Familj SensiCare 600	**Energiklass** A
Kapacitet kg, full maskin Eco 40-60 8.0	**Motortyp** Inverter
Trumvolym, liter 53	**Luckans öppning i diameter, cm** 49
Produktmått H x B x D, mm 847x596x547	**Max djup, mm** 576
Djup öppen dörr/lucka, mm 1017	**Hjul/Fötter** 4 ställbara fötter

Energy Class



240527VYYT

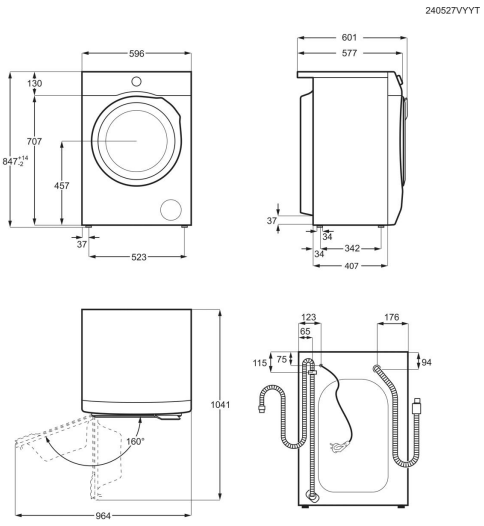

- **8 kg tvättkapacitet, energiklass A**
- **SensiCare – sparar upp till 30 % tid, vatten och** energi
- **Hygienprogram tar bort 99,99 % av bakterier** och virus
- **Snabbtvätt – 1,5 kg på 14 minuter**

Vitvarors artikelnummer uppdateras löpande i samband med produktutveckling.

BESQAB Vitvarupaket tvätt

Tillval



Kombinerad tvätt/tork EWT797OX6E

- **Tvätta och torka i ett program. Eller fräscha upp med ånga och spara upp till 96 % vatten***
  Tvätta, torka och ånga i samma maskin. Med 700 SteamCare tvätt-tork kan du till och med tvätta och torka ylle utan att det krymper. Ånga kläder som inte behöver tvättas. Det tar bara 25 minuter och sparar upp till 96 % vatten*.
- **SteamRefresh – fräscha upp med ånga och spara upp till 96 % vatten***
  Det 25 minuter långa SteamRefresh-programmet lämpar sig för känsliga plagg och använder mindre vatten än ett vanligt tvättprogram. För en ännu fräschare känsla, lägg till Electrolux ångdoft.
- **Garanterat ingen krympning vid tork och tvätt med DualCare®, gäller även ylle***
  DualCare® låter dig tvätta och torka tryggt. Den här Woolmark Blue-certifierade maskinen med anpassade temperaturer och trumrörelser tvättar till och med ytterjackor och ylleströjor effektivt, med garanti om att inget krymper.*
- **OneGo 20/60min – tvätta och torka på en timme**
  Med OneGo 20/60min kan du tvätta och torka mindre, blandade tvättar på en timme – eller bara tvätta på 20 minuter. Få snabb, praktisk klädvård när du har bråttom.
- **Optimera tid-, vatten- och energiförbrukning med tvättmängdsavkänning**
  AI Wash&Dry Assist använder avancerad AI-baserad tvättmängdsavkänning för att anpassa programmen.* Vid tvätt och torkning av mindre tvättmängder minskar den automatiskt tids-, vatten- och energiförbrukningen med upp till 40 % jämfört med en full maskin.**
- **Inverter Motor+. Utvecklad för precision**
  Inverter Motor+ är nästa generation av invertermotorer. Den permanentmagnetiserade rotorn eliminerar behovet av magnetisering, vilket ger exakt styrning och jämn drift. Tillsammans med en specialutvecklad algoritm möjliggör detta noggrann tvättmängdsavkänning.

- Fristående tvätt/tork
- Kondenstumlare: fukten samlas i en vattentank, ingen ventilation krävs
- Tvättkapacitet: 10.5 kg
- Torkkapacitet: 6 kg
- Max. centrifugering: 1600 V/min
- Stor och skonsam ProTex-trumma
- Översvämningsskydd
- Automatisk torkning
- Ylleprogram som gör att yllemärkta produkter kan tvättas
- Program: Hygiene, Jeans, Machine Clean, Onego 20/60Min, Outdoor, Quickcare 69Min, Sköljning, Centrifugering/Tömning, Ånga uppfräschning, Syntet, Ylle, Cottons, Delicates, Eco 40-60

Familj 700	**Energiklass** A
Energiklass tvätt-tork D	**Kapacitet kg, full maskin Eco 40-60** 10.5
Torkkapacitet, kg 6.0	**Trumvolym, liter** 68.5
Motortyp Inverter	**Luckans öppning i diameter, cm** 49
Produktmått H x B x D, mm 847x597x636	**Max djup, mm** 658

Energy Class



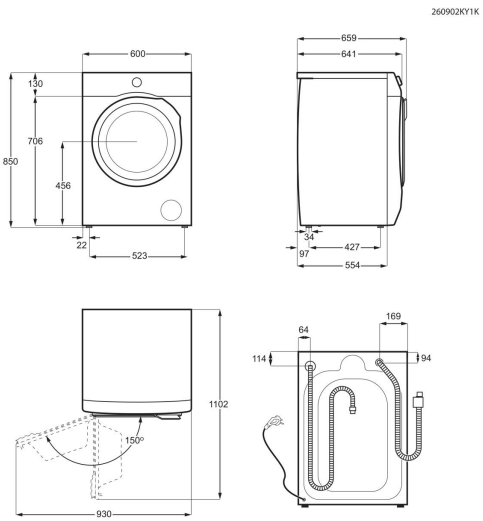

- **Tvättar 10,5 kg och torkar 6 kg**
- **Energiklass A för tvätt (D för tvätt-tork)**
- **Ångtvätt – fräschar upp kläderna när du inte** hinner stryka
- **Snyggare design**

Vitvarors artikelnummer uppdateras löpande i samband med produktutveckling.



Torktumlare EDI742B96B

- **Anpassad torkning för dina mest ömtåliga plagg**
  700 DelicateCare värmepumpstorktumlare justerar trummans temperatur och rörelse baserat på material och ger en skräddarsydd klädvård. Silke bibehåller sin form, ull torkar utan att krympa och funktionsplaggens vattenavstötande egenskaper återställs. Woolmark-certifierad.
- **DelicateCare – torkar ylle utan att det krymper***
  DelicateCare använder värmepumpsteknik med skräddarsydda temperaturer och rörelser för att torka känsliga plagg, vilket gör att kläderna håller längre. Till och med känsliga material som silke och ylle torkas och ges en överlägsen klädvård. Woolmark-certifierad.
- **Fjärrstyr dina tvättprodukter med Connected**
  Koppla din produkt till Electrolux-appen för praktisk fjärrstyrning. Få realtidsuppdateringar, spar- och klädvårdstips med Connected.
- **Ingen sortering krävs. Blandade material torkar jämnt varje gång med MixCare**
  MixCare ger en kraftfull men skonsam torkning av blandade bomulls- och syntetmaterial och gör att kläderna torkar jämnt, utan sortering.
- **SensiCare – optimal torkning som bevarar dina kläder**
  SensiCare mäter tvättens temperatur och fuktighet och anpassar tid och energiförbrukning så att plaggen skyddas mot överhettning och övertorkning. Kläderna känns och ser nya ut längre.
- **Hygienprogrammet tar bort mer än 99,9 % av bakterier och virus**
  Hygienprogrammet körs över 60 °C och torkar samtidigt som det steriliserar plagg och avlägsnar 99,9 % av bakterier och virus.

- Värmepumpstekniken uppnår oöverträffad energieffektivitet med upp till 40% energibesparing
- Belysning i trumman för optimal synlighet i torktumlaren
- Invertermotor
- Fördröjd start
- Tumlare med elektronisk fuktavkänning, programmet avslutas automatiskt
- Tidsstyrda torkprogram som tillägg till de automatiska
- Möjliga tillbehör: Avloppsslang, Mont-sats tvättpelare
- Medföljande tillbehör: Condenser Slots Brush

Familj 700 DelicateCare	**Torkkapacitet, kg** 9.0
Energiklass B	**Energiförbrukning kWh/100 cykler** 92
Kondenseringseffektivitetsklass A	**Ljudklass** B
Ljudnivå (dB) 61	**Uppkoppling** WiFi
Dörrhängning Höger, omhängbar	**Trumvolym, liter** 118

Energy Class



PSGBDY230DE00002

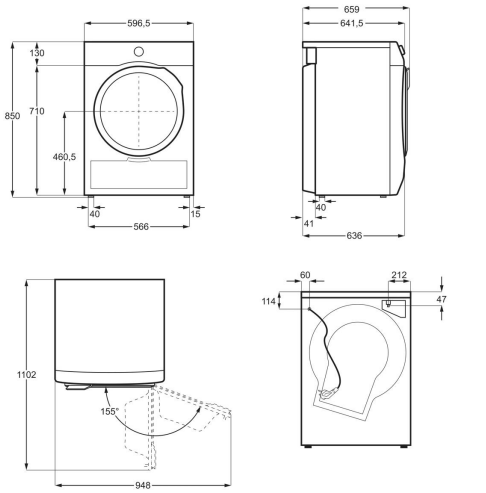

- **9 kg torkkapacitet**
- **Energiklass B – 92 kWh/100 cykler**
- **WiFi – kan styras via app**
- **Kondenseringsklass A, ljudnivå 61 dB**



Tvättmaskin EFI742BX4B

- **Fräscha upp dina kläder med ånga**
  SteamCare-tvättmaskinen fräschar snabbt upp ömtåliga plagg som inte behöver ett helt tvättprogram. Och ånga bidrar till att minska skrynklor* och lukt.**
- **SteamRefresh – fräscha upp med ånga och bär igen, spara upp till 96 % vatten***
  SteamRefresh-programmet på 25 minuter passar ömtåliga plagg och använder mindre vatten än ett vanligt tvättprogram. Lägg till Electrolux ångdoft för en ännu fräschare känsla.
- **QuickCare 69min för snabba, effektiva blandade tvättar**
  QuickCare 69min är det snabba, effektiva tvättprogrammet i 30 °C för blandade bomulls- och syntettvättar.
- **CareDrum är skonsam mot alla material**
  CareDrum låter plaggen glida smidigt tack vare sitt förhöjda, kuddliknande trummönster och lyftpaddeln. Trummans unika mönster ger dina plagg en skonsam klädvård.
- **SensiCare+ – spara upp till 40 % tid, vatten och energi med viktavkänningsteknik***
  SensiCare+ känner av tvättmängden och justerar programmet för att spara upp till 40 % tid, vatten, och energi per tvätt.* Detta ger en exakt och skräddarsydd tvätt för varje plagg.
- **Minska tvättiden med Time Manager®**
  Tvätta inte längre än du behöver. Tvätta dina kläder med Time Manager®-funktionen, justerbar i 4 steg, och få en kortare tvättid.

- ECO Invertermotor
- Ångprogram
- Sköljning med skumavkänning
- Specialdesignat program för siden
- Tvättprogram: Cottons, Delicates, Duvet, Eco 40-60, Hygiene, Outdoor, Quickcare 69Min, Rapid 20 Min, Sköljning, Centrifugering/Tömning, Sportwear, Ånga uppfräschning, Syntet, wool\silk

Familj SteamCare 700	**Energiklass** A
Kapacitet kg, full maskin Eco 40-60 10.5	**Motortyp** Inverter
Trumvolym, liter 69	**Luckans öppning i diameter, cm** 49
Produktmått H x B x D, mm 847x597x636	**Max djup, mm** 658
Djup öppen dörr/lucka, mm 1101	**Hjul/Fötter** 4 ställbara fötter

Energy Class



- **10,5 kg tvättkapacitet, energiklass A**
- **Ångtvätt – fräschar upp kläderna när du inte** hinner stryka
- **SensiCare+ – sparar upp till 40 % tid och vatten**
- **SteamCare 700 med invertermotor**

Vitvarors artikelnummer uppdateras löpande i samband med produktutveckling.

BESQAB Vitvarupaket – energimärkning

ENERGIMÄRKNING

SÅ LÄSER DU ENERGIKLASSEN

Energiklassen visar hur mycket el en vitvara drar jämfört med andra i samma produktgrupp. Sedan 2021 används en ny och strängare skala, A till G, utan plusklasser. Därför kan en maskin som i dag har klass C vara lika snål som en som tidigare märktes A+++.

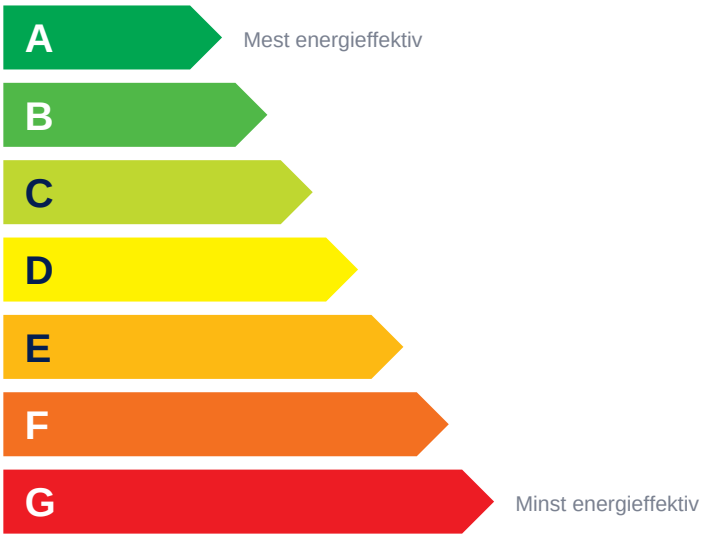

Det här visar energietiketten

- Energiklass A–G
- Energiförbrukning i kWh – den siffra som är bäst att jämföra
- Kapacitet, till exempel kg tvätt, kuvert eller liter
- Ljudnivå i dB och ljudklass A–D
- QR-kod till EU:s produktdatabas EPREL med fler uppgifter

Så mäts energiförbrukningen

PRODUKT	MÄTS SOM	SKALA
Diskmaskin	kWh per 100 diskar i eco-programmet	A–G
Tvättmaskin och kombinerad tvätt/tork	kWh per 100 tvättar i programmet Eco 40-60	A–G
Torktumlare	kWh per 100 torkningar (ny skala sedan juli 2025)	A–G
Kyl och frys	kWh per år	A–G
Inbyggnadsugn	Förbrukning per tillagning – har kvar den gamla skalan	A+++–D
Mikrovågsugn och kombiugn	Omfattas inte av energimärkning	–

Tips!
Jämför kWh-siffran mellan produkter av samma typ och storlek. Den säger mer om elkostnaden än bokstaven.

Källa: EU:s energimärkning (EPREL), Bygghemma.se. Energiklasser enligt Electrolux produktblad.

Electrolux uppdaterar sitt sortiment löpande för att erbjuda produkter med den senaste tekniken och hög energieffektivitet. Därför förbehå ler vi oss rätten att ersätta angivna produkter med likvärdiga eler bättre alternativ.